iQ300
KI86VVS30
Réfrigérateur combiné intégrable
Fixation de porte par glissières

A++

Accessoires intégrés

2 x accumulateur de froid
2 x casier à oeufs#
1 x bac à glaçons

Réfrigérateur intégrable avec une efficacité énergétique A++ et une freshBox dans la partie réfrigération

- ✓ Un réfrigérateur A ++ est très économe
- ✓ La bigBox offre encore plus d'espace pour conserver les produits congelés les plus larges
- ✓ varioZone : flexibilité totale pour la congélation de grande pièces - tous les tiroirs et clayettes sont amovibles
- ✓ Contrôle électronique de la température : sélection précise et facile de la température souhaitée
- ✓ Espace supplémentaire pour fruits et légumes : ils restent croquants dans la freshBox avec fond ondulé

Équipement

Données techniques

Type de construction : Encastrable
Porte habillable : impossible
Hauteur (mm) : 1772
Largeur de l'appareil : 541
Profondeur appareil (mm) : 545
Niche d'encastrement (mm) : 1775.0 x 560 x 550
Poids net (kg) : 68,2
Puissance de raccordement (W) : 90
Intensité (A) : 10
Charnière de la porte : Droite réversible
Tension (V) : 220-240
Fréquence (Hz) : 50
Certificats de conformité : CE, VDE
Longueur du cordon électrique (cm) : 230
Autonomie en cas de coupure de courant (h) : 24
Nombre de compresseurs : 1
Nombre de circuit de froid : 1
Ventilateur dans le compartiment réfrigérateur : non
Porte réversible : Oui
Nombre de clayettes réglables dans le réfrigérateur : 3
Clayettes spéciales bouteille : non
Code EAN : 4242003674895
Marque : Siemens
Référence Commerciale : KI86VVS30
Classe énergétique (2010/30/CE) : A++
Consommation énergétique annuelle (kWh/annum) - NOUVEAU (2010/30/CE) : 231
Capacité nette du réfrigérateur (l) - nouveau (2010/30/EC) : 191
Capacité nette du congélateur (l) - nouveau (2010/30/EC) : 76
Froid ventilé : Non
Autonomie (h) : 24
Pouvoir de congélation (kg/24h) - nouveau (2010/30/EC) : 4
Classe climatique : SN-T
Niveau sonore (dB(A) re 1 pW) : 38
Type de montage : Intégration total

4 242003 674895

Fabriqué par BSH titulaire des droits d'utilisation de la#marque Siemens AG

iQ300
KI86VVS30
Réfrigérateur combiné intégrable
Fixation de porte par glissières

Équipement

INFORMATIONS GENERALES
- Volume utile total : 267 l
- Classe d'efficacité énergétique A++ sur une échelle allant de A+++ à D
- Consommation énergétique : 231 kWh/an
- Technologie lowFrost

Design
- Intérieur avec finition silver

Confort et sécurité
- Régulation électronique avec affichage LED de la température
- freshSense : température constante par technologie de capteurs intelligents
- Eclairage LED dans le réfrigérateur
- Dégivrage automatique dans le réfrigérateur

REFRIGERATEUR
- Volume utile 191 l
- 1 freshBox
- 4 clayettes en verre de sécurité, dont 3 réglables en hauteur
- 4 balconnets

CONGELATEUR
- Congélateur **** : Volume utile 76 l
- Super-congélation avec arrêt automatique
- Pouvoir de congélation : 3.5 kg en 24 h
- 3 tiroirs de congélation transparents, dont 1 bigBox
- varioZone avec clayettes amovibles en verre de sécurité
- Calendrier de conservation des aliments
- Autonomie en cas de coupure électrique : 24 h

INFORMATIONS TECHNIQUES
- Encastrement H x L x P : 177.5 cm x 56 cm x 55 cm
- Classe climatique : SN-T
- Niveau sonore : 38dB(A) re 1 pW
- Charnières à droite, réversibles
- Montage facile easyInstallation

iQ300
KI86VVS30
Réfrigérateur combiné intégrable
Fixation de porte par glissières

Cotes

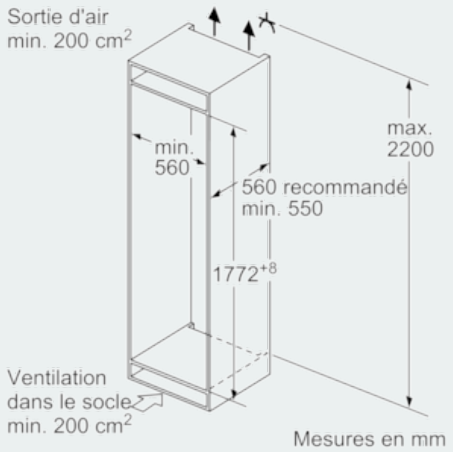

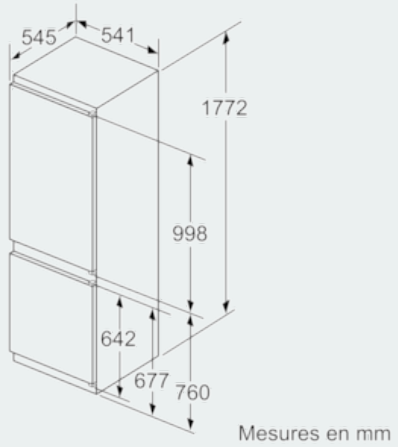

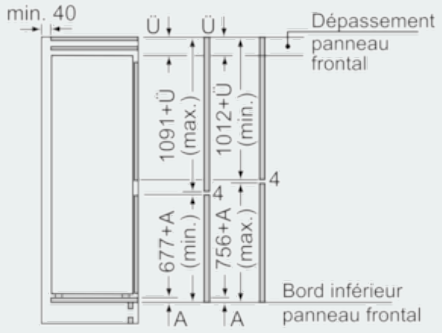

Les dimensions de porte de meuble indiquées sont valables pour un joint de porte de 4 mm.

Mesures en mm